Российская Федерация

Администрация Уриковского муниципального образования - Администрация сельского поселения

ПРОЕКТ

"Благоустройство территории по адресу: Иркутский район, с. Урик, ул. Лунина, 1"

2018-004

Глава администрации:

_____Побережный А.Е.

Урик, 2018

Ситуационный план

ОБЩИЕ ДАННЫЕ

1. ХАРАКТЕРИСТИКА ЗЕМЕЛЬНОГО УЧАСТКА

Проект: "Благоустройство территории по адресу: Иркутский район, с. Урик
выполнен на основании:
- задания на проетирование, утвержденное заказчиком.

В качестве исходных данных, для разработки архитектурных решений пректа, использованы следующие материалы:

1. Земельный участок расположен по адресу: Иркутский район, с. Урик, ул. Лунина, 1
Общая площадь земельного учатска составляет: м2.
2. Планировочные и конструктивные решения выполнены в соответствии с требованиями следующих нормативных документов:
- СП 42.13330.2011 "СНиП 2.07.01-89* Градостроительство. Планировка и застройка городских и сельских поселений"
- СанПиН 2.2.1/2.1.1.1200-03 "Санитарно-защитные зоны и санитарная классификаци предприятий, сооружений и иных объектов
- Технического регламента о требованиях пожарной безопасности

Проект выполнен на топогрофическом материале М 1:500, предоставленным заказчиком.
Система координат, принятая на объекте - местная.

2. ОБОСНОВАНИЕ ПЛАНИРОВОЧНОЙ ОРГАНИЗАЦИИ ЗЕМЕЛЬНОГО УЧАСТКА

Схема планировочной организации земельного участка проектируемой площадки решена в соответсвии с архитектурной, строительной и другими частями проета, с учетом требований пожарной, экологической, санитарно-гигиенической безопасности и другими действующими нормативными документами.

3. ТЕХНИКО-ЭКОНОМИЧЕСКИЕ ПОКАЗАТЕЛИ ТЕРРИТОРИИ:

№	Показатели	м2
1	Площадь участка	3250
2	Площадь асфальтобетонного покрытия	1400
3	Площадь тротуарной плитки	880,4
4	Площадь озеленения	95
5	Площадь отсыпки декоративной щепой	263

						2018-004		
						Благоустройство дворовой территории по адресу: Иркутский район, с. Урик, ул. Лунина, 1		
Изм.	Кол.	Лист.	№ док.	Подпись	Дата			
Разраб.	Лис И.А.						Стадия	Лист	Листов
Пров.	Мараев П.К.							2	13
						Ситуационный план		

Архитектурное решение

Условные обозначения

Ведомость покрытий			
Условное обозначение	Обозначение, название	Тип, марка	Общая площадь
	Плитка по площадкам зон отдыха	Плитка тротуарная "Старый Город Норд" Color Mix Тип 4/"Койот"	830,8 м2
	Плитка вокруг баннера	Плитка тротуарная "Старый Город Ландхаус Color Mix Тип10/Рассвет	17,6 м2
	Плитка на круглой площадке	Плитка тротуарная "Старый Город Ландхаус Color Mix Тип 8/Вечер	32 м2
	Асфальтобетонное покрытие	асфальтобетон марка Б ГОСТ 9128-2009	1400 м2
	Площадь озеленения	под деревья, кустарники, цветы	95 м2
	Площадь отсыпки декоративной коры	декоративная щепа	263 м2

- граниица озеленения, S=419 м2
- камень бортовой дорожный БР 100.30.15
- камень бортовой тротуарный БР 100.20.8
- демонтируемые участки асфальтобетонного покрытие

Ведомость бортового камня	
Наименование	Количество, м
БР100.30.15	126,85
БР100.20.8	82,45

Экспликация	
№	Наименование
1	Здание администрации
2	Зона отдыха с фонтаном
3	Зона отдыха
4	Зона для проведения мероприятий
5	Парковка
6	Парковка для работников
7	Площадка для отдыха
8	Парковка для работников

						2018-004		
Изм.	Кол.	Лист.	№ док.	Подпись	Дата	Благоустройство дворовой территории по адресу: Иркутский район, с. Урик, ул. Лунина, 1		
Разраб.		Лис И.А.					Стадия	Лист	Листов
Пров.		Мараев П.К.						3	13
						Архитектурное решение			

Генеральный план

Условные обозначения

- Общая пллощадь тротуарной плитки 830,8 кв.м
- Общая пллощадь асфальта 1400 кв.м
- Общая пллощадь вокруг банера 1135.6 кв.м
- Общая площадь плитки круглая площадка 32 кв.м
- Общая площадь газон 95 кв.м
- Общая площадь отсыпки кора 263 кв.м

Экспликация	
№	Наименование
1	Здание администрации
2	Зона отдыха с фонтаном
3	Зона отдыха
4	Зона для проведения мероприятий
5	Парковка
6	Парковка для работников
7	Площадка для отдыха

						2018-004		
						Благоустройство дворовой территории по адресу: Иркутский район, с. Урик, ул. Лунина, 1		
Изм.	Кол.	Лист.	№ док.	Подпись	Дата			
Разраб.		Лис И.А.					Стадия	Лист	Листов
Пров.		Мараев П.К.						4	13
						Генеральный план		

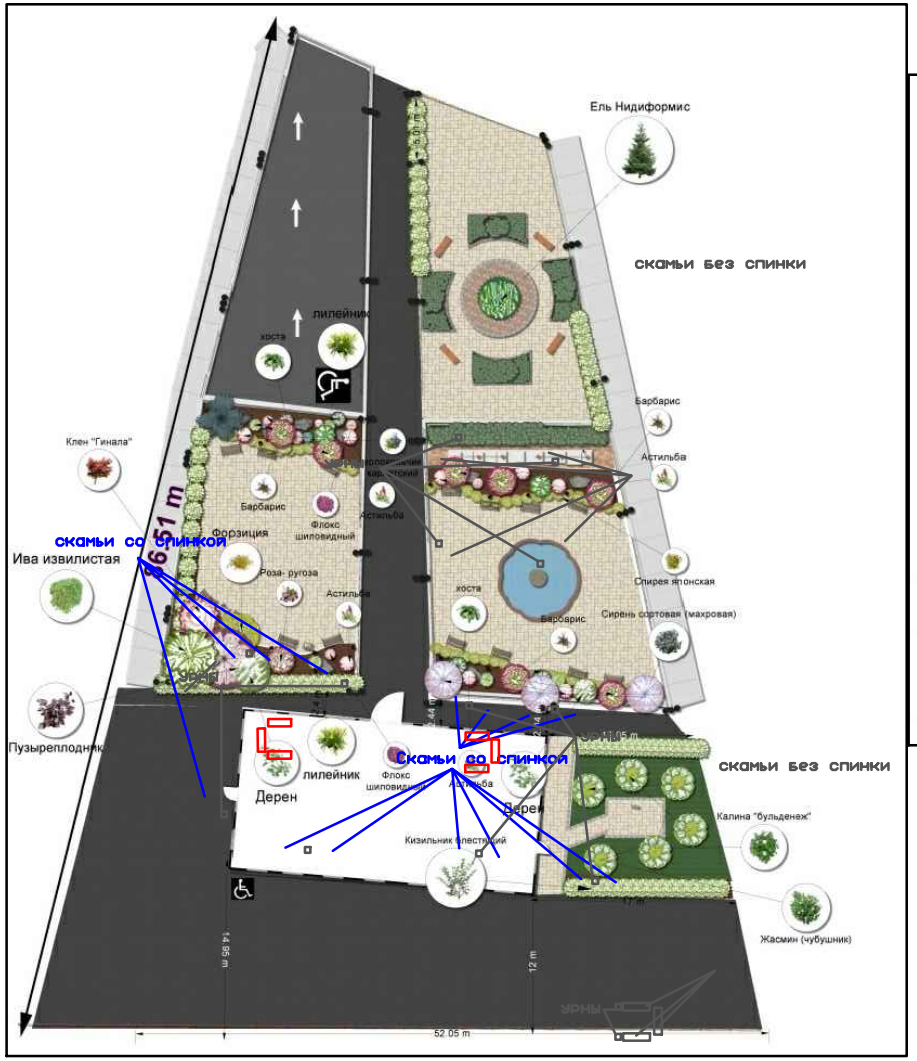

Условные обозначения

Символ	Наименование	Кол-во
	Клен Гиннала	1
	Пузыреплодник "Дьяболо"	1
	Ива Извилистая	1
	Сперея японская Golden Prinssec	60
	Форзиция	1
	Ель канадская коника	1
	Ель Нидиформис	1
	Сосна Горная Мопс	1
	Кизильник блестящий	84
	Астильба	11
	Сирень Сортовая	3
	Барбарис	9
	Дерен	2

Символ	Наименование	Кол-во
	Флокс шиловидный	9
	Колокольчик карпатский	3
	Хоста	7
	Лилейник	12
	Роза - ругоза	2
	Калина	3
	Чубушник (Жасмин)	3

	урны	14
	скамьи	7
	скамьи со спинкой	15
	демонтируемые скамьи	6

Ведомость МАФ

№	Изображение	Наименование, марка, тип	Количество
1		Урна с деревянной отделкой, высота 600, ширина 350, длина 350	4
2		Урна кованая, высота 600, ширина 350, длина 350	10
3		Скамья со спинкой, высота 750, ширина 400, длина 1300	15
4		Скамья Йота, высота 450, ширина 300, длина 1300	7

При проведении мероприятия по озеленению, необходимо произвести разбивку участка и последующую его очистку в пределах границ озеленения (S=419 м2);
Осуществить завоз растительной земли для посадки зеленых насаждений.
Посадка деревьев и кустарников осуществляется в грунт с комом земли размерами 0,5*0,4 м. Общее количество ям 215 шт.

При устройстве малых архитектурных форм:
для устройства скамеек необходимо бурение 88 ям, общий объем бетона В15 5,579 м3;
для устройств урн необходимо бурение 28 ям, общий объем бетона В15 1,775 м3

						2018-004
Изм.	Кол.	Лист.	№ док.	Подпись	Дата	Благоустройство дворовой территории по адресу: Иркутский район, с. Урик, ул. Лунина, 1
Разраб.		Лис И.А.				Стадия / Лист / Листов
Пров.		Мараев П.К.				5 / 13
						Схема зеленения, МАФ

Схема освещения

Условные обозначения		
Обозначения		
Сущ.	Проект.	
		Опора S-31 высота 3,32м, с системой консолей "2" со светодиодными светильниками OS-111, 40Вт
		Столбик Karin 600, 3500K, LED, 10 Kv, 1050 Лм, высота 60 см
		Ж/б опора со светильником
W1	W1	Кабельная линия 0,4 кВ в земле в траншее, в гофрированной двухстенной трубе
		ВЛ-0,22 кВ
		ВЛ-0,4 кВ

						2018-004		
						Благоустройство территории сквера по адресу: Иркутский район, с. Урик, ул. Лунина, 1		
Изм.	Кол.	Лист.	№ док.	Подпись	Дата			
Разраб.		Лис И.А.					Стадия	Лист	Листов
Пров.		Мараев П.К.						6	13
						Схема освещения			

Опора S-31 с нишей окончание (А) высота 3,32 м

Техническая информация

Тип Опоры	S-31
Высота H [м]	3,32
Цвет	Черный
Вес нетто [кг]	29,0
Светильники для монтажа непосредственно на	тип окончания „B" – Ø60 – OS-1, OP, OPA-1
Системы консолей	тип окончания „A" – Ø60 – системы консолей: 1, 2, 2+1, 3, 3+1
Тип фундамента/анкерного устройства	B-30 / Z-30

Анкерное устройство Z-30, для опоры освещения S-31

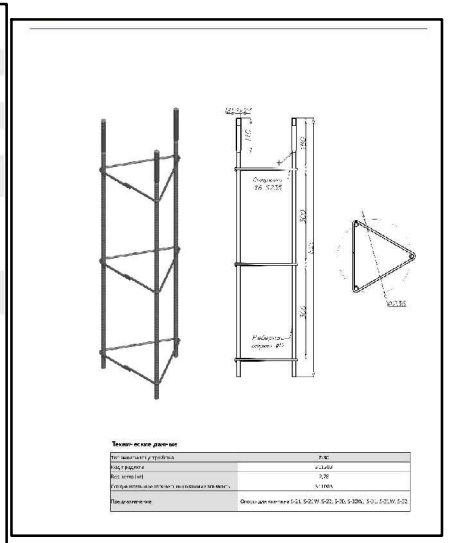

Технические данные

Тип анкерного устройства	Z-30
Материал	сталь
Вес нетто [кг]	3,78
Сопротивление изгибающему моменту [кНм]	4,1 кНм
Предназначение	Опоры для освещения S-31, S-32, W-S-21, S-30, S-30N, S-31, S-31W, S-32

Столбик Karin 600 общий вид, размеры

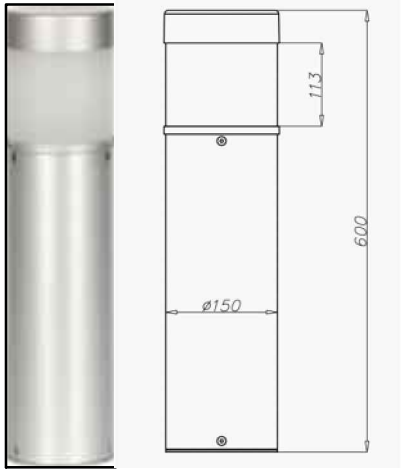

Анкерное устройство для Karin 600 общий вид, разрез, размеры

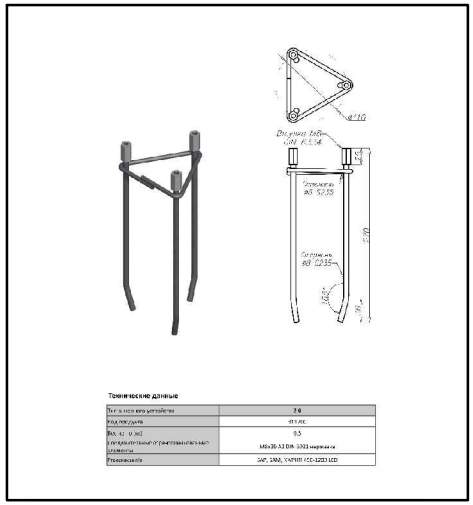

Технические данные

Тип анкерного устройства	Z-0
Материал	сталь
Вес нетто [кг]	9,5
Сопротивление изгибающему моменту [кНм]	14,6 кНм по DIN 1021 нормам на размеры
Применение	SAP, SMA, YAPIM CCC-1223 LED

Светильник светодиодный OS-111, 40 Вт

Характеристика

Напряжение питания	230 В AC
Частота напряжения питания	50 Гц
Класс изоляции	I
Степень защиты IP для оптической системы и ПРА	IP 54
Материал	корпус – полипропилен со стеклотканью устойчивой к радиации UV; рассеиватель – полиметакрилат метила PMMA во версии мороженой и прозрачной или поликарбонат PC во версии прозрачной
Цвет	черный
Способ монтажа	вверх или вниз
Монтаж	на опорах типа S с окончанием B, на системах консолей, бра KR, опорах , оголовниках, алюминиевых и стальных бра с окончением Ø60 мм с длиной 60 мм
Электрическая арматура	на монтажной плите из пластмассы, , стабилизатор с термическим обеспечением 50 Вт-125 Вт, возможность применения электронного стабилизатора для металлологеленой лампы 70 Вт (EL)

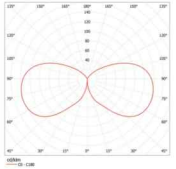

Кривая распределения сил света для светильника OS-1 S-70W рассеиватель мороженый

Технические данные

Тип светильника			OS-1 S-50W	OS-1 S-70W	OS-1 MH-70W	OS-1 MH-100W	OS-1 R-125W	OS-1 E/Z
Рассеиватель мороженый	PMMA	код	2110001	2110002	2110007	-	2110013	2110015
Рассеиватель прозрачный	PC	код	211301	211302	211307	211308	211313	211315
	PMMA		211201	211202	211207	-	211213	211215
Мощность [Вт]			50	70	70	100	125	23
Тип источника света/цоколь			Натриевые E-27		Металлогалогенные E-27		Ртутные E-27	Компактные люминесцентные лампы E-27
Вес светильника нетто [кг]			4,9	5,2	5,2	5,4	5,0	3,9
Единичный объём [м³]			0,10					
Боковая поверхность [м²]			0,15					
Примерные типа ламп	Philips		SON 50W-E	SON 70W-E CDO-ET (-TT) 70W	-	-	HPL 125W	23W / 100 W
	Osram		NAV-E 50W	NAV-E 70W	HQI-E 70W	HQI-E 100W	HQL 125W	23W / 100 W

- Директива низковольтный LVD 2006/95/WE, норма PN-EN 60598-1
- Директива EMC 2004/108/WE, нормы: PN-EN 55015, PN-EN 61547, PN-EN 61000-3-2, PN-EN 61000-3-3

Система консолей "2", общий вид, размеры

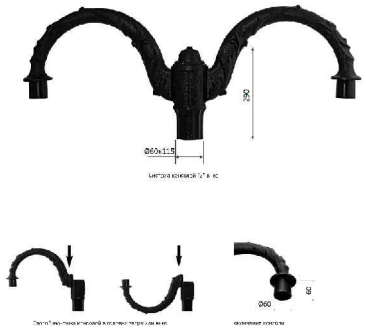

Технические данные

Масса нетто [кг]	4,7 кг
Код	211209
Предназначение	Опора с кольцевой горизонтальной консолью и одного светильника
Количество консолей	2
Масса нетто [кг]	3,80
Высота [м]	0,114
Диаметр кольца консоль в ис [мм]	Ø 31
Вылет консоли [мм]	35 ± 5

Спецификация оборудования, изделий и материалов

№ п/п	Наименование, тип, марка	Единица измерения	Количество
1	Кабель силовой ВВГ 3ж2,5 ГОСТ 7399-80	п.м.	188
2	Кабель АВВШв 3ж16	п. м.	456
3	Сигнальная лента "Связь" ЛСС 50	м	334
4	Зажим KZP-2	шт.	1
5	Муфта кабельная концевая термоусаживаемая EPKT00-CEE01	шт.	1
6	Лента бандажная F207	шт.	12
7	Скрепа для фиксации ленты	шт.	12
8	Заземляющий проводник ЗП1М	м	1
9	Зажим Р645	шт	3
10	Зажим ZP-2 для ЗП1М	шт	1
11	Зажим ПС-1-1 ТУ 34-13-1027388	шт	1
12	Кабельный ремешок KR-1, для D=45мм, СИП 35/95	шт	2
13	Столбик Karin 600, 3500K, LED, 10kV, анодированный, цвет графитный, 1050 Лм, высота 60 см	шт	18
14	Вводной щиток ТВ-2 с 1 предохранителем	шт	18
15	Анкерное устройство Z-0	шт	18
16	Светильник светодиодный LS 111 40Вт	шт	46
17	Опора S-31 с нишей окончание (А0 высота 3,32 м	шт.	23
18	Анкерное устройство Z-30 L820ж105 К0 с двойными гайками и колпачками	шт	23
19	Система консолей "2"	шт.	23
20	Шестигранный ключ для ниши опоры	шт.	2
21	Вводной щиток ТВ-2 с 2 предохранителями	шт.	23
22	Кабель КГ-ХЛ 3ж2,5	м	188
23	Труба гофрированная двухстенная d40	м.п.	456
24	Уголок 50ж50ж5	м	3
25	Дистанционный бандаж SD 79.1	эп	1

Для устройства подземной части опоры S-31 и столбика Karin 600 (анкерного устройства) необходимо бурение ямок в количестве 41 штук, соответствующих размерам, общий объем бетона 2.6 м3.

Изм.	Кол.	Лист	№ док.	Подпись	Дата
Разраб.	Лис И.А.				
Пров.	Мараев П.К.				

2018-001

Благоустройство дворовой территории по адресу: Иркутский район, п. Малая Топка ул. Ключевая, д. 47, 49

Стадия	Лист	Листов
	7	13

Опора освещения. Общий вид. Схема установки стойки.

Конструкции дорожных одежд

Проезды, площадки (тип 1)

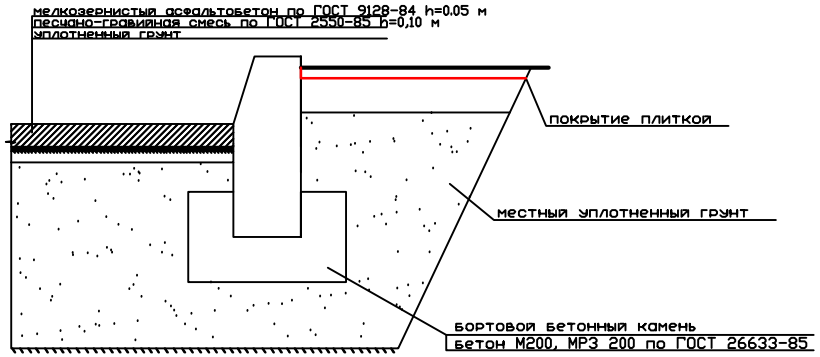

Разрез устройства тротуарной плитки

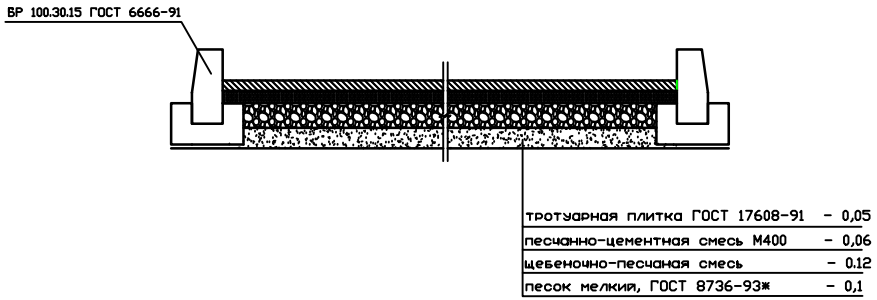

Дорожки, площадки (тип 2)

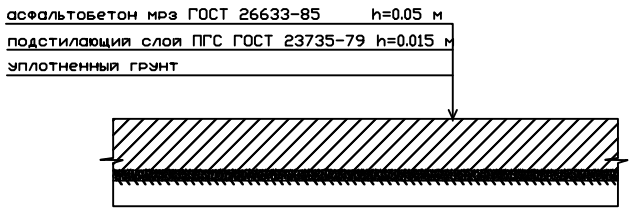

Коэффициент уплотнения ПГС 1,22 (ГОСТ 7394-85)

						2018-004		
						Благоустройство дворовой территории по адресу: Иркутский район, с. Урик, ул. Лунина, 1		
Изм.	Кол.	Лист.	№ док.	Подпись	Дата			
Разраб.		Лис И.А.					Стадия	Лист	Листов
Пров.		Мараев П.К.						8	13
						Конструкции дорожных одежд			

Схема основания фонтана

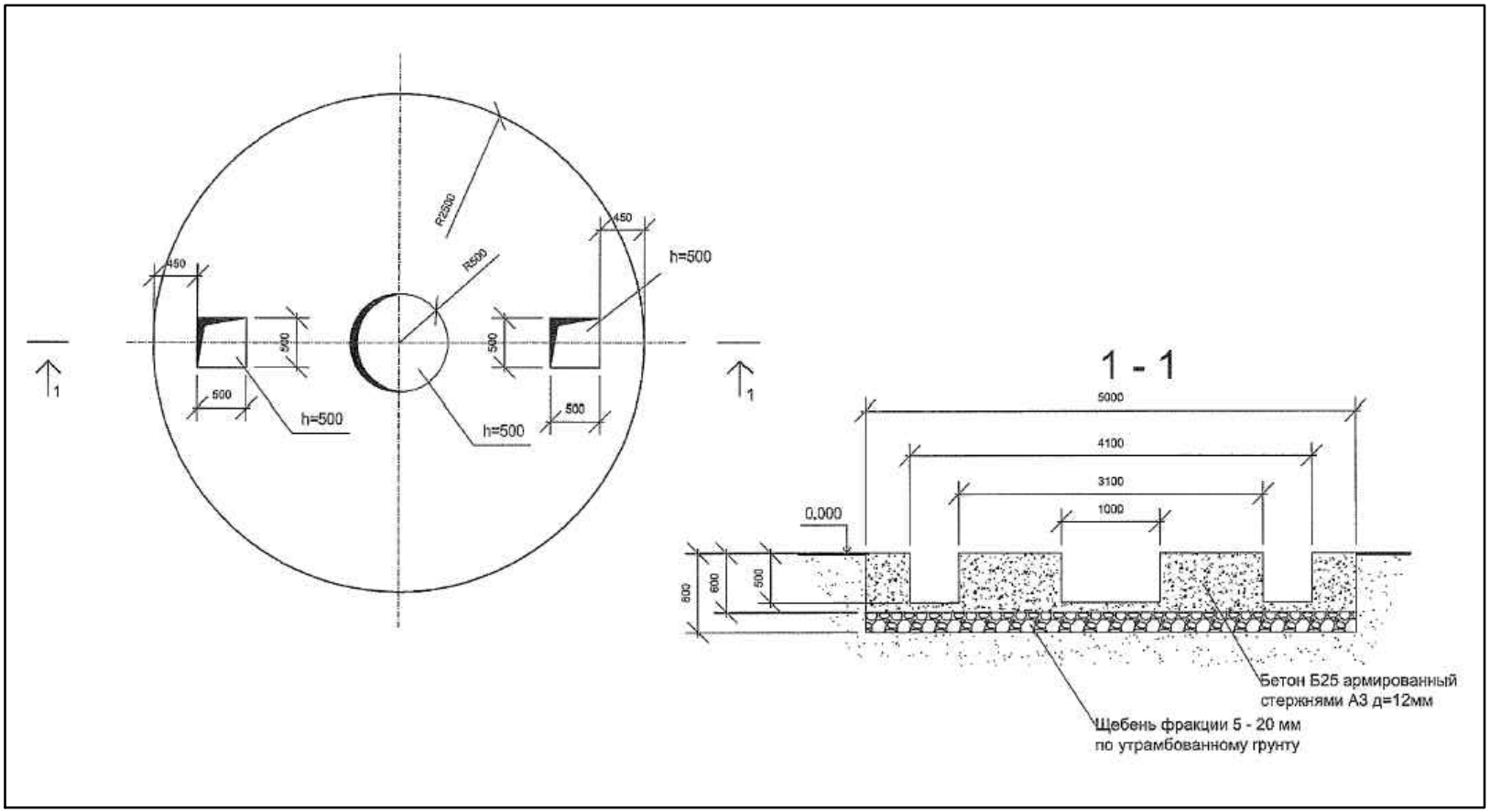

						2018-004		
						Благоустройство дворовой территории по адресу: Иркутский район, с. Урик, ул. Лунина, 1		
Изм.	Кол.	Лист.	№ док.	Подпись	Дата			
Разраб.		Лис И.А.					Стадия	Лист	Листов
Пров.		Мараев П.К.						9	13
						Схема основания фонтана			

Схема армирования фонтана

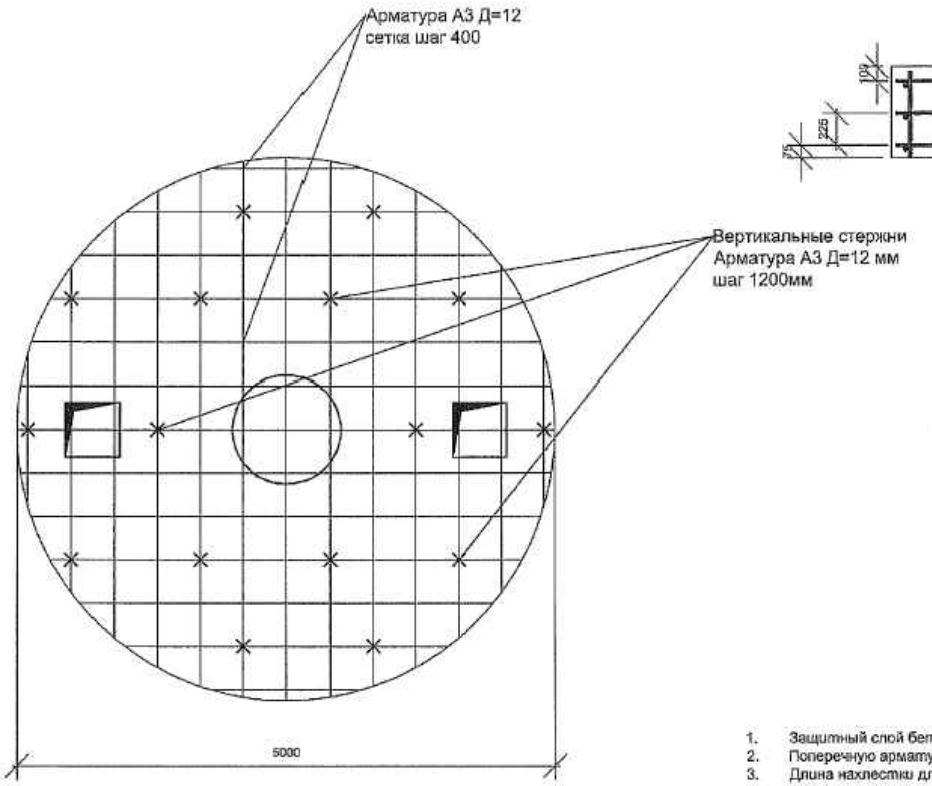

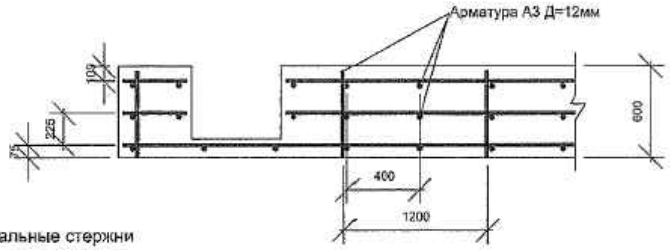

1. Защитный слой бетона для нижней и верхней рабочей арматуры плиты -40 мм до края арматуры;
2. Поперечную арматуру установить с шагом 400 мм вдоль круговой оси;
3. Длина нахлестки для арматуры - 500 мм.;
4. Арматуру вязать во всех пересечениях стержней
5. Бетонные работы производить строго после проведения всех технологических и инженерных коммуникаций;

						2018-004		
						Благоустройство дворовой территории по адресу: Иркутский район, с. Урик, ул. Лунина, 1		
Изм.	Кол.	Лист.	№ док.	Подпись	Дата			
Разраб.		Лис И.А.					Стадия	Лист	Листов
Пров.		Мараев П.К.						10	13
						Схема армирования фонтана		

Схема установки комплектности фонтана

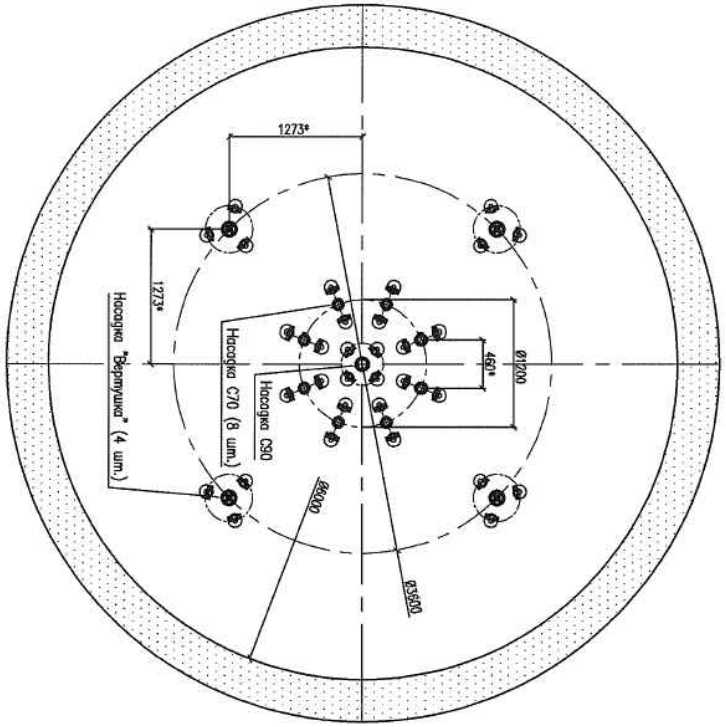

№ п/п	Наименование	Единица измерения	Количество
1	Насадка "Пенная" С 90 (бронза)	шт.	1
2	Насадка "Пенная" С 70 (бронза)	шт.	8
3	Насадка "Вертушка" 5-15 (нж. ст.)	шт.	4
4	Насос погружной Grundfos (4,0 кВт,3х400 В, нж.сталь)	шт.	1
5	Насос погружной Grundfos (2,2 кВт,3х400 В, нж.сталь)	шт.	1
6	Монтажный комплект насоса п.3	компл.	1
7	Монтажный комплект насоса п.4	компл.	1
8	Подводный светильник LED RGB 24В (нж. сталь)	шт.	32
9	Датчик уровня воды 20-4 (нж. сталь)	шт.	1
10	Шкаф управления в сборе	шт.	1
11	Подводный кабель 4х1,5	м	75
12	Закладная арматура долива-перелива (нж. сталь,)	шт.	1
13	Фонтанные распределители, опоры, кронштейны (нж. сталь,)	компл.	1
14	Регулировочная арматура, фитинги, крепежные изделия	компл.	1

Спецификация оборудования, изделий и материалов

№	Наименование и техническая характеристика	Единица измерения	Количество	Примечание
1	Щебень фр. 5-20	м3	4	
2	Арматура А3 12 мм	м.п	330	
3	Бетон В25	м3	12	
4	Труба ПЭ 80 SDR 13.6, наружный диаметр 25 мм (ГОСТ 18599-2001)	м	18	
5	Труба ПЭ 80 SDR 13.6, наружный диаметр 50 мм	м	27	
6	Кабель ПВСнг 3*1,5	м	*	определить по месту
7	Кабель ПВСнГ 4*1,0	м	*	определить по месту
8	Грунтовка 5 л	шт	3	
9	Клей для натурального камня 12 кг двухкомп	компл.	5	
10	Клей эпоксидный для камня 25 кг	компл	3	
11	Цемент напряженный гидрофобный НЦ 25 кг	шт	20	
12	Клей для камня 12 кг двухкомп.	шт	3	
13	Мозаика стеклянная 10 мм ячейка 25*25	м.кв.	17	
14	Затирка для мозаики 5 кг	шт	2	
15	Отвердитель для затирки 1л	шт.	2	
16	Кран шаровый 1"	шт.	5	

Изм.	Кол.	Лист.	№ док.	Подпись	Дата	2018-004		
						Благоустройство дворовой территории по адресу: Иркутский район, с. Урик, ул. Лунина, 1		
Разраб.		Лис И.А.					Стадия	Лист	Листов
Пров.		Мараев П.К.						11	13
						Схема комплектности фонтана, спецификация материалов и оборудования		

Схема сборки чаши фонтана

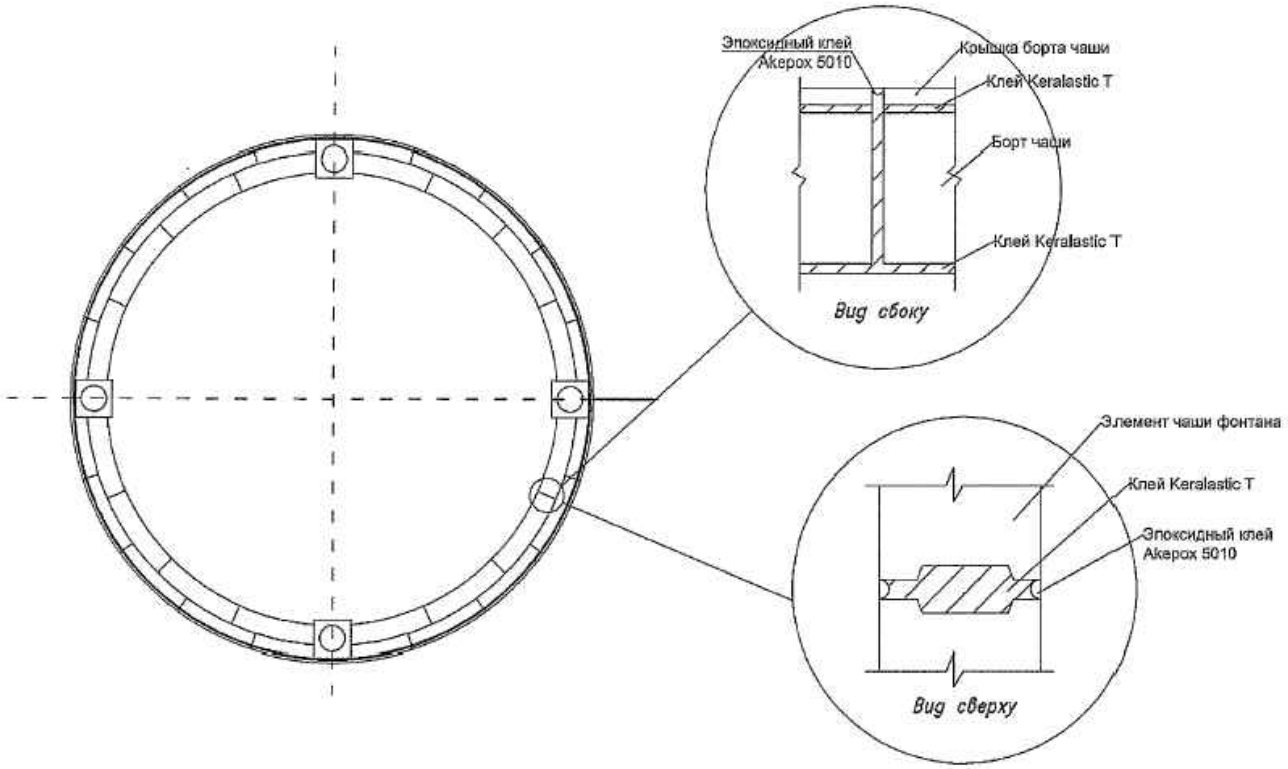

						2018-004		
						Благоустройство дворовой территории по адресу: Иркутский район, с. Урик, ул. Лунина, 1		
Изм.	Кол.	Лист.	№ док.	Подпись	Дата			
Разраб.		Лис И.А.					Стадия	Лист	Листов
Пров.		Мараев П.К.						13	13
						Схема сборки чаши фонтана		